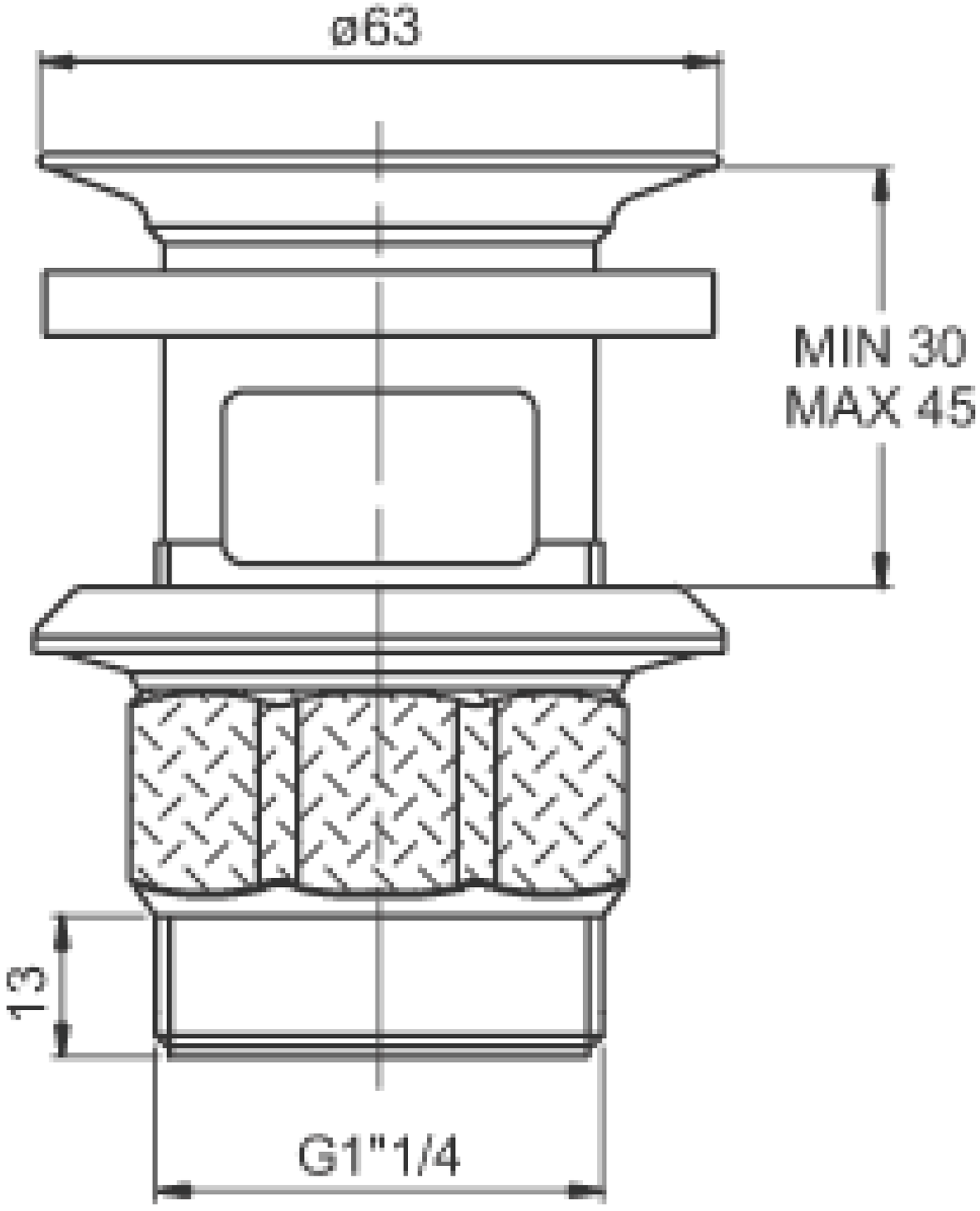
ø63
MIN 30
MAX 45
13
G1"1/4