Malaga3.0-s/w V1-V3
MalagaStar1.0-s/w V1-V3

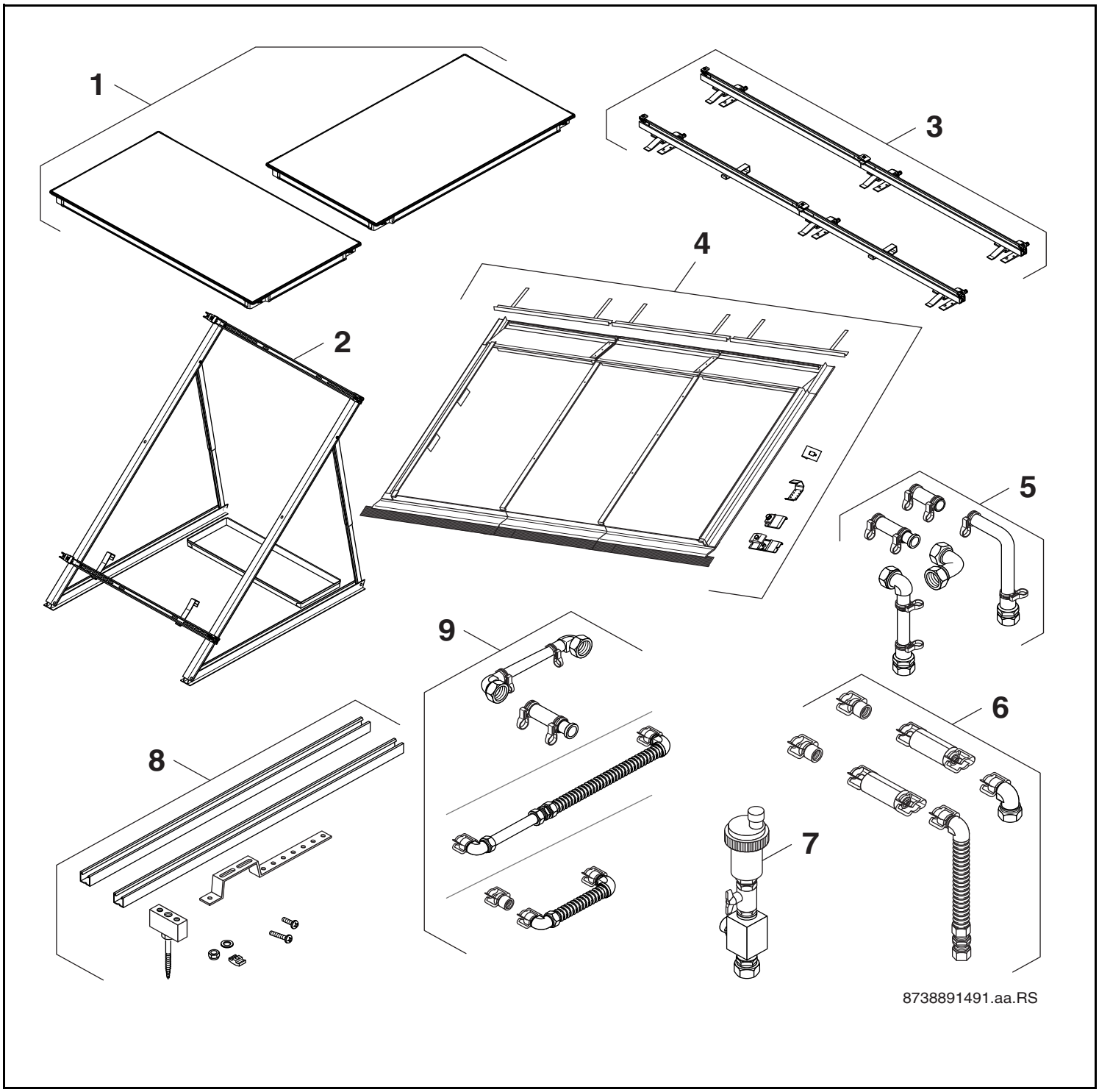

[de] Wichtige Hinweise zur Installation/Montage

Die Installation/Montage muss durch eine für die Arbeiten zugelassene Fachkraft unter Beachtung der geltenden Vorschriften erfolgen.

[en] Important notes on installation/assembly

The installation/assembly must be carried out by a professional who is authorised to do the work, and with due regard to the relevant regulations.

[fr] Instructions importantes pour l'installation/le montage

L'installation/le montage doit être effectué(e) par un spécialiste qualifié pour les opérations concernées et dans le respect des prescriptions applicables.

[bg] Важни указания във връзка с инсталацията/монтажа

Инсталацията/монтажът трябва да се извършва от лицензиран за работите специалист в съответствие с приложимите разпоредби.

[cs] Důležité pokyny k instalaci/montáži

Instalaci/montáž musí při dodržení platných předpisů provést odborný pracovník s příslušným oprávněním pro tyto práce.

[da] Vigtige anvisninger til installationen/monteringen

Installationen/monteringen skal foretages af en godkendt installatør under overholdelse af de gældende forskrifter.

[el] Σημαντικές υποδείξεις για την εγκατάσταση/συναρμολόγηση

Η εγκατάσταση/συναρμολόγηση πρέπει να πραγματοποιείται από εξουσιοδοτημένο για τις εργασίες αυτές τεχνικό προσωπικό, το οποίο θα πρέπει να φροντίζει ώστε να τηρούνται οι ισχύουσες διατάξεις.

[es] Indicaciones importantes para instalación/montaje

La instalación/el montaje lo debe realizar personal especializado autorizado para los trabajos, respetando las prescripciones vigentes.

[et] Olulised juhised paigaldamiseks/montaažiks

Paigaldamist/montaaži tohib läbi viia selleks volitusi omav spetsialist, arvestades kehtivaid nõudeid.

[fl] Belangrijke aanwijzingen betreffende de installatie/montage

De installatie/montage moet worden uitgevoerd door een voor de werkzaamheden geautoriseerde installateur. Hij moet rekening houden met de geldende voorschriften.

[fi] Tärkeitä asennus- ja kokoonpano-ohjeita

Näihin töihin hyväksytyn ammattiasentajan pitää suorittaa asennus- ja kokoonpanotyöt voimassa olevien määräysten mukaisesti.

[hu] Fontos tudnivalók az installáláshoz/szereléshez

Az installálást/szerelést egy, a munkákra felhatalmazott szakembernek kell végeznie, az érvényes előírások figyelembevételével.

[it] Avvertenze importanti per l'installazione/il montaggio

L'installazione/il montaggio deve aver luogo ad opera di una ditta specializzata ed autorizzata in osservanza delle disposizioni vigenti.

[he] მნიშვნელოვანი მითითებები ინსტალაციისთვის/მონტაჟისათვის

ინსტალაცია/მონტაჟი უნდა განხორციელდეს სამუშაოებისთვის დაშვებული კვალიფიციური პერსონალის მიერ, მოქმედი განაწესის დაცვით.

[lt] Svarbios instaliavimo ir (arba) montavimo nuorodos

Instaliuoti ir montuoti, laikantis galiojančių taisyklių, leidžiama kvalifikuotiems specialistams, kurie buvo įgalioti šiems darbams atlikti.

[lv] Svarīgi norādījumi par iekārtas uzstādīšanu / montāžu

Iekārtas uzstādīšanu/montāžu ir jāveic specializētam sertificētam speciālistam, ievērojot spēkā esošos noteikumus.

[nl] Belangrijke aanwijzingen betreffende de installatie/montag

De installatie/montage moet worden uitgevoerd door een voor de werkzaamheden geautoriseerde installateur rekening houdend met de geldende voorschriften.

[no] Viktig informasjon om installasjon/montering

Installasjonen/monteringen skal gjennomføres av autoriserte installatører, og gjeldende forskrifter skal følges.

[pl] Ważne wskazówki dotyczące instalacji/montażu

Zainstalowanie/montaż muszą być wykonane przez uprawnionego do tego rodzaju prac specjalistę przy zachowaniu obowiązujących przepisów.

[pt] Indicações importantes relativas à instalação/montagem

A instalação/montagem deve ser efectuada por um técnico especializado com qualificações para estes trabalhos, tendo em atenção os regulamentos em vigor.

[ro] Indicații importante privind instalarea/montajul

Instalarea/montajul trebuie realizate de către un specialist autorizat pentru lucrările respective, respectându-se prescripțiile valabile.

[ru] Важные указания по подключению/монтажу

Подключение/монтаж должны выполнять специалисты, имеющие допуск к выполнению таких работ, при соблюдении действующих норм и правил.

[sk] Dôležité pokyny týkajúce sa inštalácie/montáže

Inštaláciu/montáž musí realizovať odborník s oprávnením na výkon týchto prác, pričom musí dodržovať platné predpisy.

[sl] Pomembni napotki za namestitev/montažo

Namestitev/montažo mora izvesti strokovnjak, pristojen za tovrstna dela, ob upošte vanju veljavnih predpisov.

[sr] Važna uputstva za ugradnju i montažu

Ugradnju i montažu moraju da obave samo stručna lica ovlašćena za izvođenje takvih radova koja će poštovati važeće propise.

[sv] Viktiga anvisningar för installation/montering

Installationen/monteringen måste utföras av en behörig och fackkunnig person enligt gällande föreskrifter.

[tr] Kurulum/Montaj ile ilgili önemli uyarılar

Kurulum/Montaj çalışmaları sadece yetkili bayiler tarafından aşağıda belirtilen talimatlar dikkate alınarak yapılmalıdır.

[uk] Важливі вказівки щодо установки/монтажу

Установку/монтаж мають здійснювати фахівці, що мають дозвіл на проведення цих робіт, із дотримання чинних приписів.

[zh] 安装方面的重要提示

必须由受到许可承担该项工作的专业人员遵照相关法规进行安装。

[ar] ملاحظات هامة للتركيب/التجميع

يجب أن يتم التركيب/التجميع من قبل متخصص مصرح له بالعمل، مع مراعاة اللوائح السارية.

[fa] تذکرات مهم درباره نصب/مونتاژ

نصب/مونتاژ باید توسط فردی حرفه ای که مجاز به انجام این کار است، و همچنین با توجه کامل به مقررات مربوطه انجام شود.

[he] הנחיות חשובות להתקנה / הרכבה

ההתקנה / ההרכבה חייבת להתבצע על ידי גורם מקצועי שהוסמך לכך, תוך הקפדה על מילוי כל התקנות הרלוונטיות.

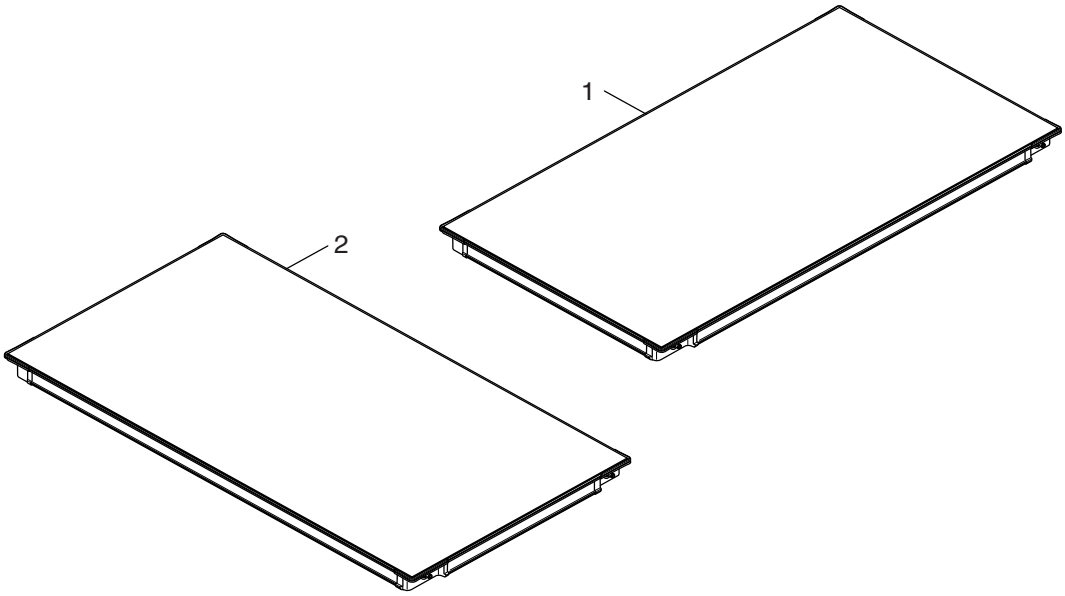

8738891492.aa.RS

Kollektor Malaga3.0_MalagaStar1.0 **1**	**Malaga3.0-s/w V1-V3** **MalagaStar1.0-s/w V1-V3**

Pos	Bezeichnung	Bestell-Nr.	Malaga 3.0-S	Malaga3.0-s V2	Malaga3.0-s V3	Malaga3.0-w	Malaga3.0-w V2	Malaga3.0-w V3	MalagaStar1.0-s	MalagaStar1.0-s V2	MalagaStar1.0-s V3	MalagaStar1.0-w	MalagaStar1.0-w V2	MalagaStar1.0-w V3					Bemerkungen
1	Flachkollektor SKC-S	8 718 224 050 0	■																
1	Flachkollektor SKT-S	8 718 224 054 0							■										
1	Solarkollektor SKT-W V3	8 718 530 918 0												■					
1	Solarkollektor SKC-W V3	8 718 531 531 0						■											
1	Solarkollektor SKC-S V2	8 718 531 587 0		■															
1	Solarkollektor SKT-W V2	8 718 531 592 0											■						
2	Flachkollektor SKC-W	8 718 224 051 0				■													
2	Flachkollektor SKT-W	8 718 224 055 0										■							
2	Solarkollektor SKT-S V3	8 718 530 917 0									■								
2	Solarkollektor SKC-S V3	8 718 531 530 0			■														
2	Solarkollektor SKC-W V2	8 718 531 588 0					■												
2	Solarkollektor SKT-S V2	8 718 531 591 0								■									

Malaga3.0-s/w V1-V3
MalagaStar1.0-s/w V1-V3

Kollektor Malaga3.0_MalagaStar1.0

1

Ersatzteilliste

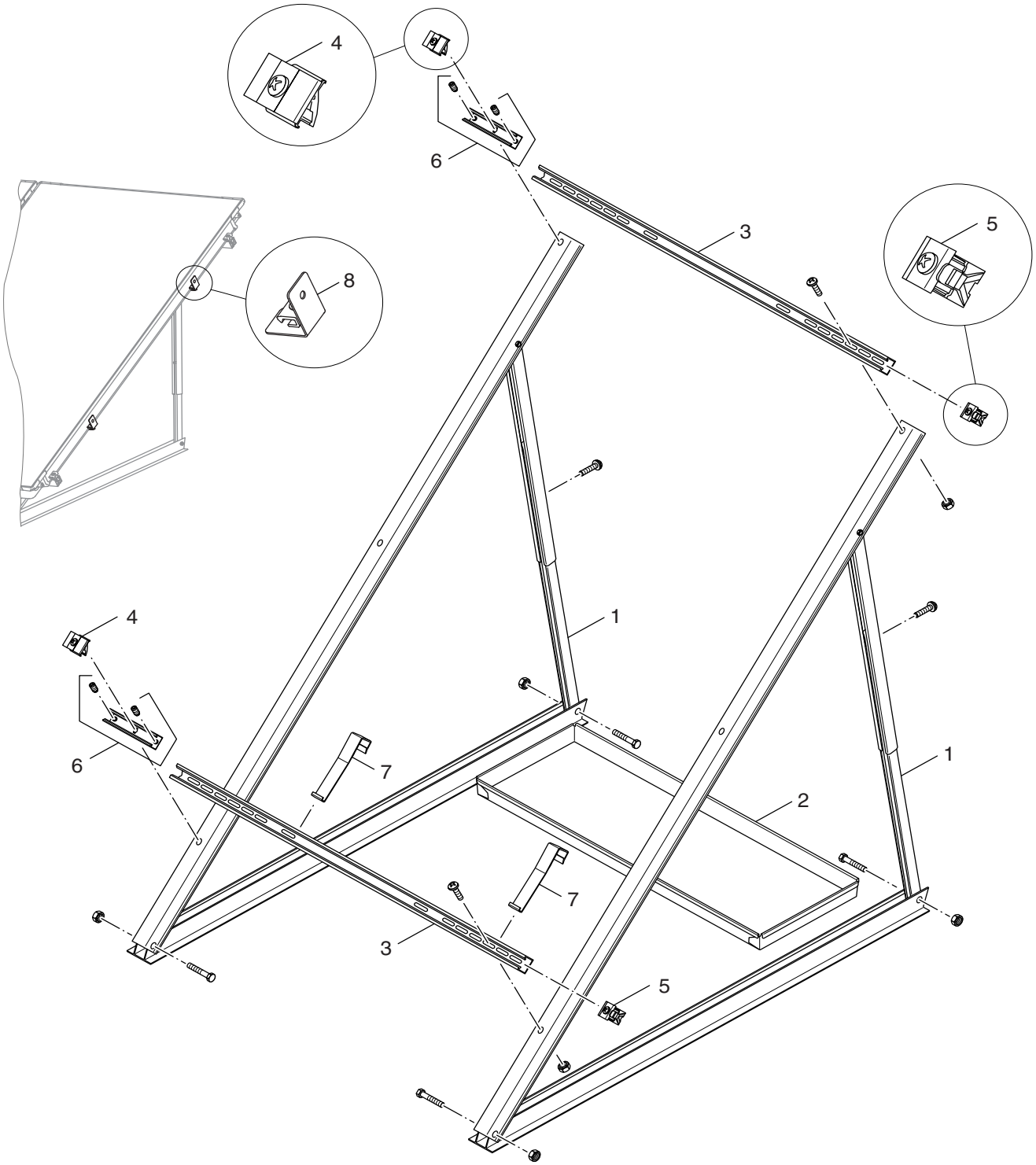

6720906298.aa.RS

Flachdachgestell senkrecht/waagerecht **2**	**Malaga3.0-s/w V1-V3** **MalagaStar1.0-s/w V1-V3**

Pos	Bezeichnung	Bestell-Nr.	Malaga 3.0-S	Malaga3.0-s V2	Malaga3.0-s V3	Malaga3.0-w	Malaga3.0-w V2	Malaga3.0-w V3	MalagaStar1.0-s	MalagaStar1.0-s V2	MalagaStar1.0-s V3	MalagaStar1.0-w	MalagaStar1.0-w V2	MalagaStar1.0-w V3					Bemerkungen
1	Zusatzstütze Flachdachständer senkr	83077590	■	■	■				■	■	■								
2	Beschwerungswanne für FD-Ständer	63045309	■	■	■	■	■	■	■	■	■	■	■	■					
3	Profilschiene ÜD senkr	63045239	■	■	■				■	■	■								
3	Profilschiene ÜD waager	63045240				■	■	■				■	■	■					
4	Kollektorspanner doppelt	63045244	■	■	■	■	■	■	■	■	■	■	■	■					
5	Kollektorspanner einfach	63045246	■	■	■	■	■	■	■	■	■	■	■	■					
6	Steckverbinder Profilschiene kpl	63045241	■	■	■	■	■	■	■	■	■	■	■	■					
7	Abrutschsicherung	63045243	■	■	■	■	■	■	■	■	■	■	■	■					
8	Halter für Sammelleitung Klp	63046150	■	■	■	■	■	■	■	■	■	■	■	■					

Malaga3.0-s/w V1-V3
MalagaStar1.0-s/w V1-V3

Flachdachgestell senkrecht/waagerecht

2

Ersatzteilliste

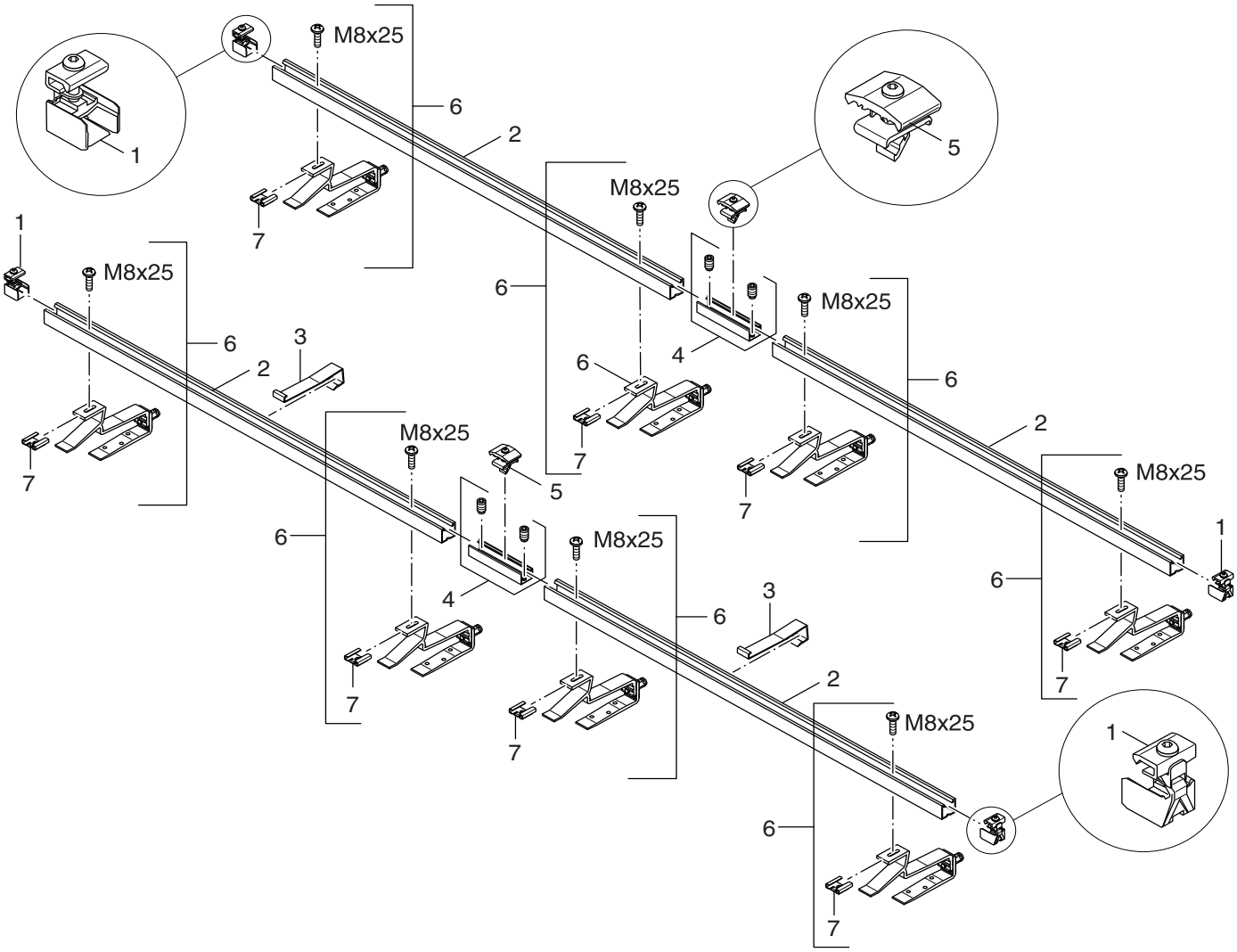

6720906310.aa.RS

Aufdachbefestigungs-Set **3**	**Malaga3.0-s/w V1-V3** **MalagaStar1.0-s/w V1-V3**

Pos	Bezeichnung	Bestell-Nr.	Malaga 3.0-S	Malaga3.0-s V2	Malaga3.0-s V3	Malaga3.0-w	Malaga3.0-w V2	Malaga3.0-w V3											Bemerkungen
1	Kollektorspanner einfach	63045246	■	■	■	■	■	■											
2	Profilschiene ÜD senkr	63045239	■	■	■														
2	Profilschiene ÜD waager	63045240				■	■	■											
3	Abrutschsicherung	63045243	■	■	■	■	■	■											
4	Steckverbinder Profilschiene kpl	63045241	■	■	■	■	■	■											
5	Kollektorspanner doppelt	63045244	■	■	■	■	■	■											
6	Dachhaken einstellbar kpl	63045233	■	■	■	■	■	■											
7	Schiebemutter Dachhaken M8	63045237	■	■	■	■	■	■											

Malaga3.0-s/w V1-V3
MalagaStar1.0-s/w V1-V3

Aufdachbefestigungs-Set

3

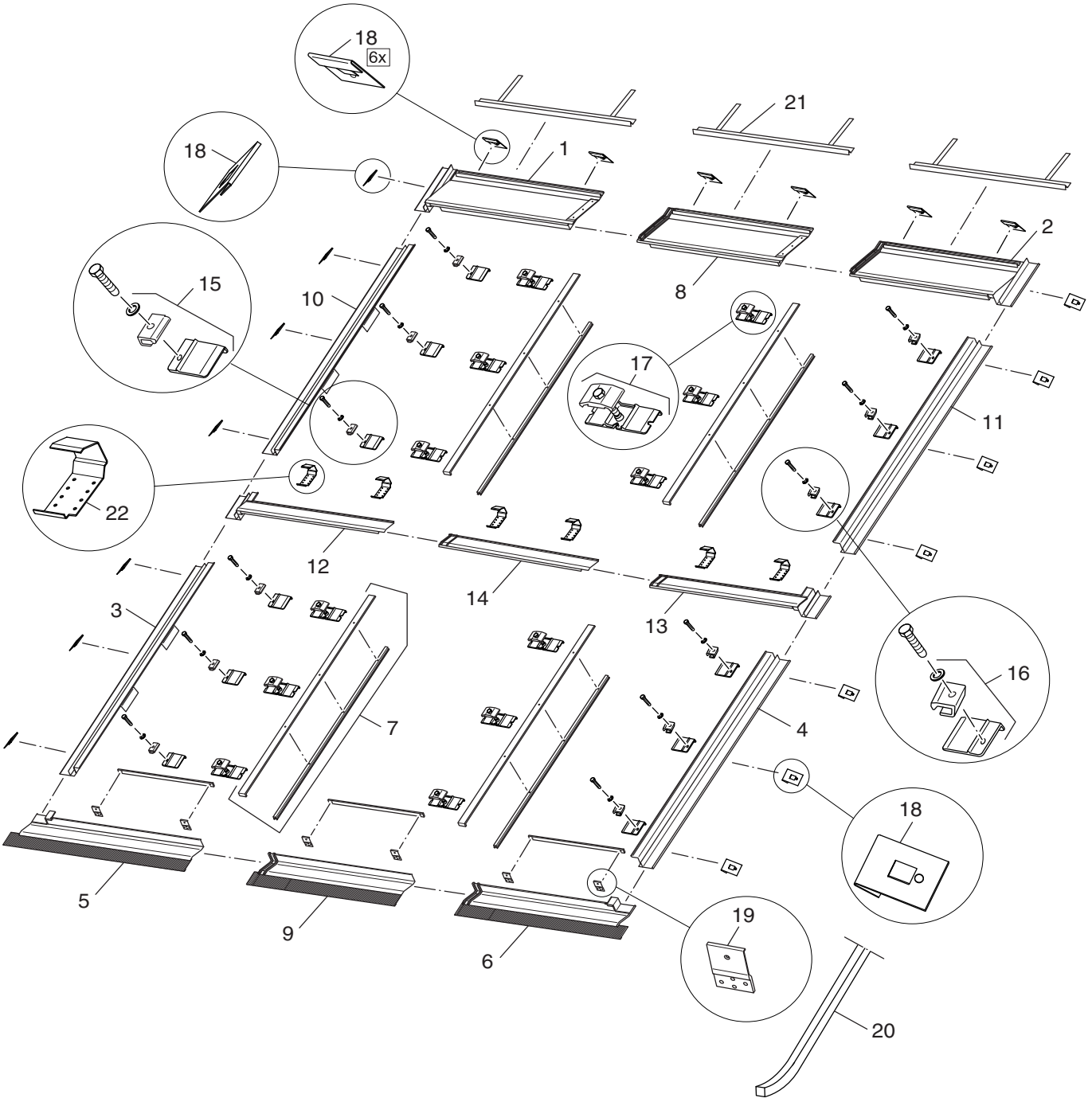

6720906313.aa.RS

Indachbefestigungs-Set **4**	**Malaga3.0-s/w V1-V3** **MalagaStar1.0-s/w V1-V3**

Pos	Bezeichnung	Bestell-Nr.	Malaga 3.0-S	Malaga3.0-s V2	Malaga3.0-s V3	Malaga3.0-w	Malaga3.0-w V2	Malaga3.0-w V3	MalagaStar1.0-s	MalagaStar1.0-s V2	MalagaStar1.0-s V3	MalagaStar1.0-w	MalagaStar1.0-w V2	MalagaStar1.0-w V3					Bemerkungen
1	Abdeckblech oben links	8 748 511 041 0	■	■	■				■	■	■								
1	Abdeckblech oben links	8 748 511 042 0				■	■	■				■	■	■					
2	Abdeckblech oben rechts	8 748 511 043 0	■	■	■				■	■	■								
2	Abdeckblech oben rechts	8 748 511 044 0				■	■	■				■	■	■					
3	Abdeckblech seitlich links	8 748 511 045 0	■	■	■				■	■	■								
3	Seitli Eindeckblech Erw li waag	8 748 511 046 0				■	■	■				■	■	■					
4	Seitliches Eindeckblech re senkr	63046128	■	■	■				■	■	■								
4	Seitliches Eindeckblech re waagr	63046129				■	■	■				■	■	■					
5	Abdeckblech unten links	8 748 511 049 0	■	■	■				■	■	■								
5	Abdeckblech unten links	8 748 511 050 0				■	■	■				■	■	■					
6	Abdeckblech unten rechts	8 748 511 051 0	■	■	■				■	■	■								
6	Unteres Eindeckblech rechts waagr	8 748 511 052 0				■	■	■				■	■	■					
7	Abdeckleiste	8 748 511 053 0	■	■	■				■	■	■								
7	Abdeckleiste	8 748 511 054 0				■	■	■				■	■	■					
8	Abdeckblech oben Mitte	8 748 511 062 0	■	■	■				■	■	■								
8	Abdeckblech oben Mitte	8 748 511 063 0				■	■	■				■	■	■					
9	Abdeckblech unten Mitte	8 748 511 064 0	■	■	■				■	■	■								
9	Abdeckblech unten Mitte	8 748 511 065 0				■	■	■				■	■	■					
10	Seitl Eindeckblech Erw li senk	63045941	■	■	■				■	■	■								
10	Seitli Eindeckblech Erw li waag	8 748 511 067 0				■	■	■				■	■	■					
11	Seitliches Eindeckblech Erw re waa	63046126				■	■	■				■	■	■					
11	Seitliches Eindeckblech Erw re sen	63046127	■	■	■				■	■	■								
12	Mittleres Eindeckblech li senkr/waag ver	63045929	■	■	■	■	■	■	■	■	■	■	■	■					
13	Mittleres Eindeckblech re senkr/waag	63045933	■	■	■	■	■	■	■	■	■	■	■	■					
14	Mittleres Eindeckblech mitte senkr	63045931	■	■	■				■	■	■								
14	Mittleres Eindeckblech mitte waagr	63045932				■	■	■				■	■	■					
15	Niederhalter kpl links	63046161	■	■	■	■	■	■	■	■	■	■	■	■					
16	Niederhalter kpl rechts	63046160	■	■	■	■	■	■	■	■	■	■	■	■					
17	Halter	8 748 511 061 0	■	■	■	■	■	■	■	■	■	■	■	■					
18	Befestigungslasche	63046155	■	■	■	■	■	■	■	■	■	■	■	■					
19	Abrutschsicherung DI	63046157	■	■	■	■	■	■	■	■	■	■	■	■					
20	Dichtband Hannoband 10x10x6300	63046159	■	■	■	■	■	■	■	■	■	■	■	■					
21	Schiene	8 748 511 075 0	■	■	■	■	■	■	■	■	■	■	■	■					
22	Abrutschsicherung DI Zusatzreihe	63045953	■	■	■	■	■	■	■	■	■	■	■	■					
	Schrauben-Set Indach	63046163	■	■	■	■	■	■	■	■	■	■	■	■					

Malaga3.0-s/w V1-V3
MalagaStar1.0-s/w V1-V3

Indachbefestigungs-Set

4

Ersatzteilliste

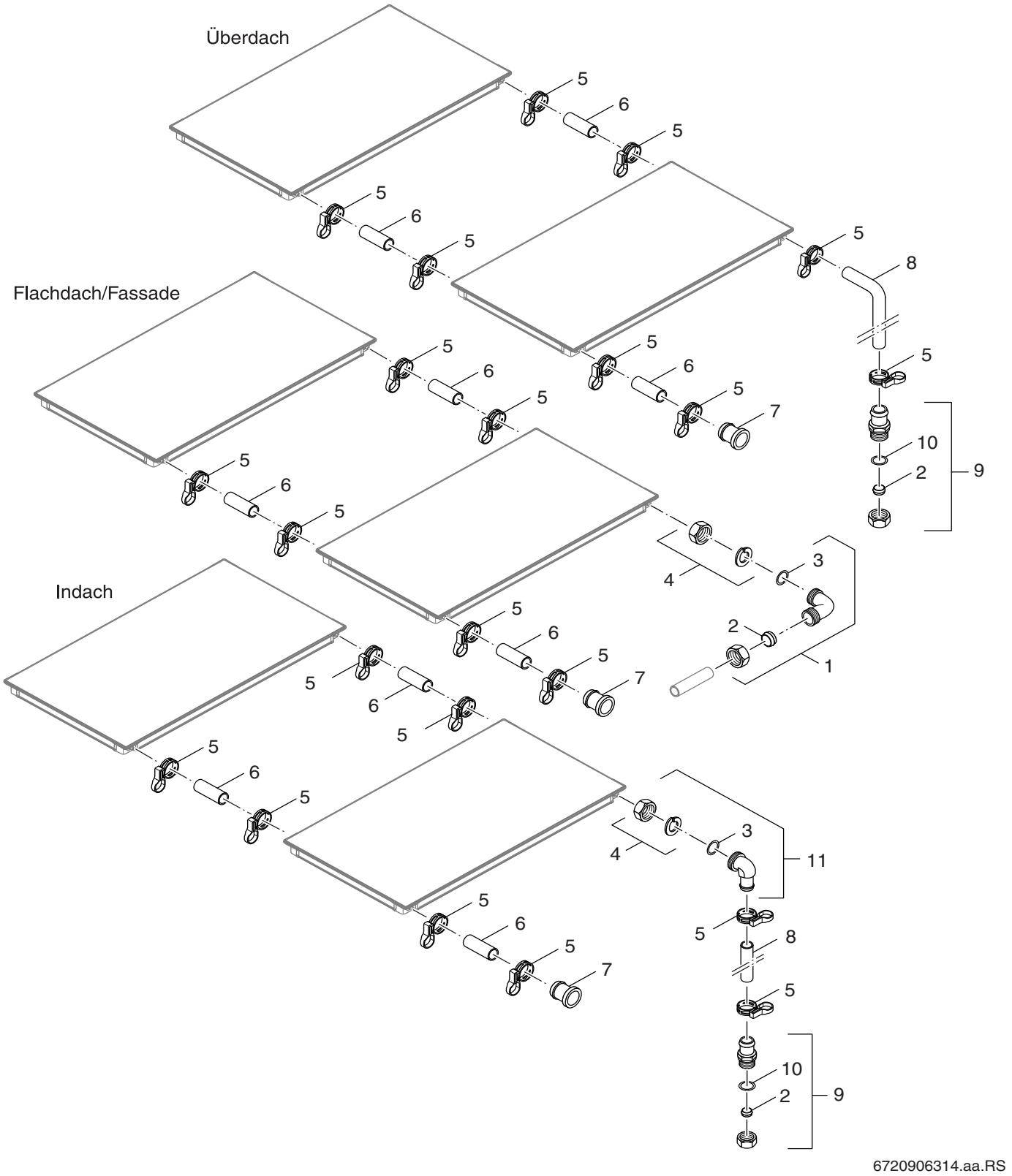

Anschluss-Set SKE/SKN **5**	**Malaga3.0-s/w V1-V3** **MalagaStar1.0-s/w V1-V3**

Pos	Bezeichnung	Bestell-Nr.	Malaga 3.0-S	Malaga3.0-s V2	Malaga3.0-s V3	Malaga3.0-w	Malaga3.0-w V2	Malaga3.0-w V3											Bemerkungen
1	Winkel G1x18Klemm G3/4 kpl	63046151	■	■	■	■	■	■											
2	Klemmring 18 mm Set 5 Stück	63045250	■	■	■	■	■	■											
3	O-Ring 21x3,0 Shore70 Set 5 St	63045310	■	■	■	■	■	■											
4	Befestigungssatz Anschluss SKN/SKE	63046195	■	■	■	■	■	■											
5	Schlauchschelle DN30 Federband 5 St	63045247	■	■	■	■	■	■											
6	Solarschlauch 3/4"x1000	85336132	■	■	■	■	■	■											
7	Blindstopfen D21	63045248	■	■	■	■	■	■											
8	Solarschlauch 3/4"x1000	85336132	■	■	■	■	■	■											
9	Schlauchtülle 18Klemm G3/4xD21 kpl	63045249	■	■	■	■	■	■											
10	O-Ring 25x3,0 Shore70 (5x)	63045301	■	■	■	■	■	■											
11	Winkeltülle G1xD21 Ms kpl	63045253	■	■	■	■	■	■											

Malaga3.0-s/w V1-V3
MalagaStar1.0-s/w V1-V3

Anschluss-Set SKE/SKN

5

Ersatzteilliste

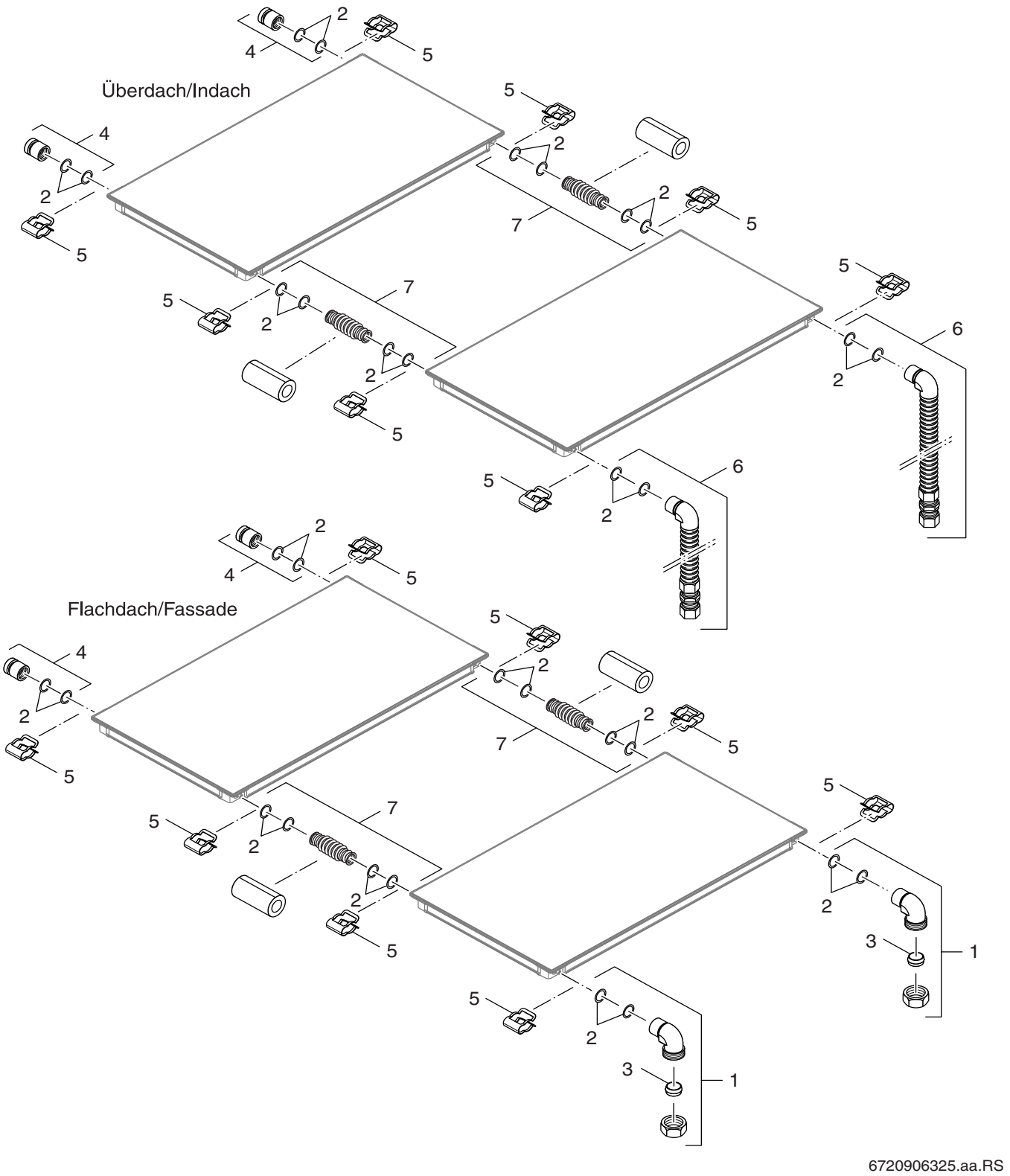

Anschluss-Set SKS **6**	**Malaga3.0-s/w V1-V3** **MalagaStar1.0-s/w V1-V3**

Pos	Bezeichnung	Bestell-Nr.	MalagaStar1.0-s	MalagaStar1.0-s V2	MalagaStar1.0-s V3	MalagaStar1.0-w	MalagaStar1.0-w V2	MalagaStar1.0-w V3											Bemerkungen
1	Winkel SKT 18Klemm G3/4 kpl	63045266	■	■	■	■	■	■											
2	O-Ring (5x)	8 748 511 031 0	■	■	■	■	■	■											
3	Klemmring 18 mm Set 5 Stück	63045250	■	■	■	■	■	■											
4	Verschlusskappe SKT kpl	63045256	■	■	■	■	■	■											
5	Halteklammer f Wellrohre SKT (5x)	63045255	■	■	■	■	■	■											
6	Anschlussrohr VL/RL SKT kpl	63045259	■	■	■	■	■	■											
7	Verbindungssatz Wellrohr SKT	63045258	■	■	■	■	■	■											

Malaga3.0-s/w V1-V3
MalagaStar1.0-s/w V1-V3

Anschluss-Set SKS

6

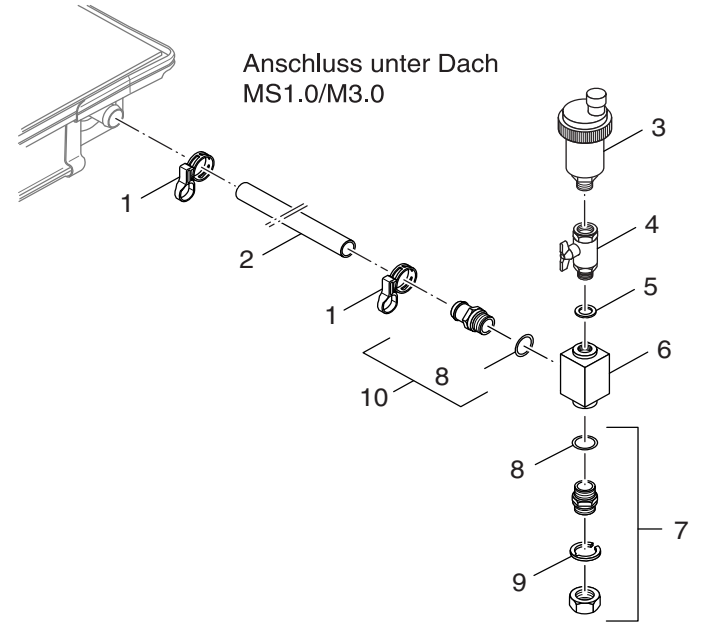

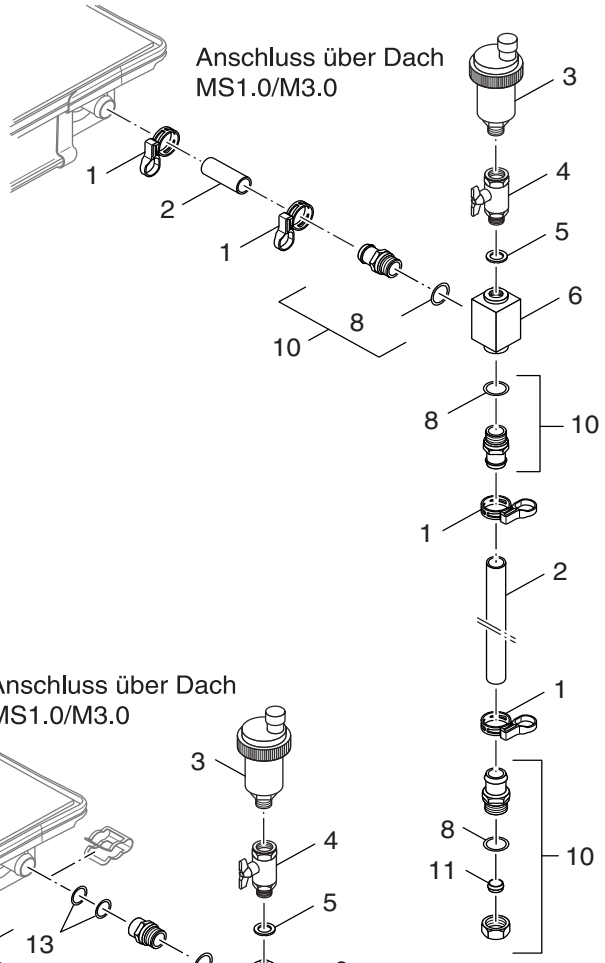

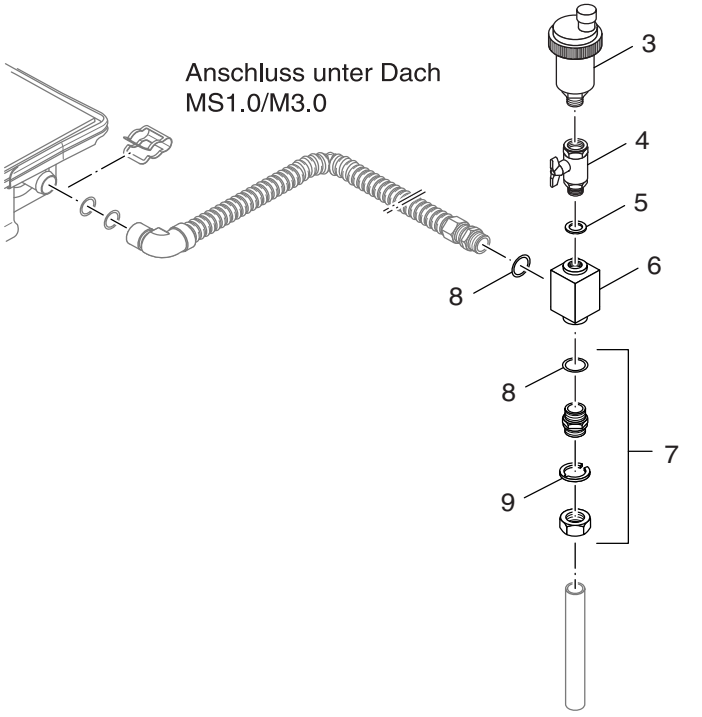

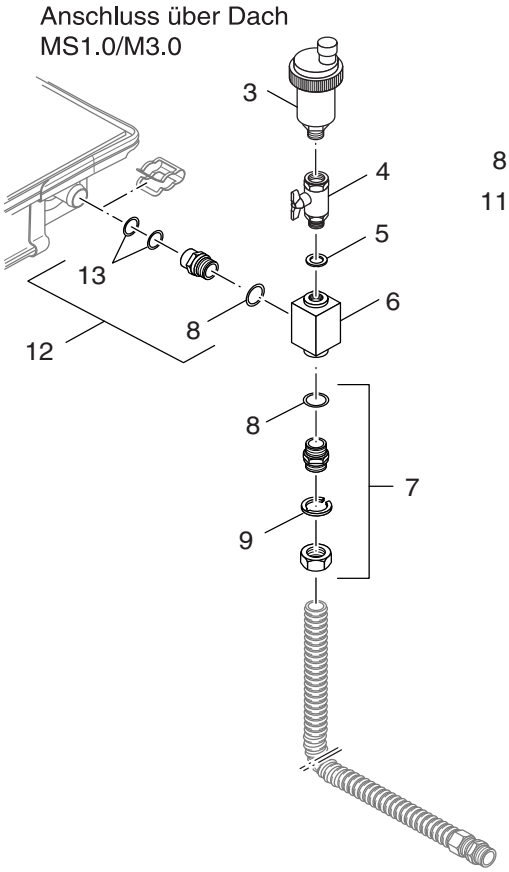

8738891518.aa.RS

Anschlusset Dach MS1.0/M3.0 **7**	**Malaga3.0-s/w V1-V3** **MalagaStar1.0-s/w V1-V3**

Pos	Bezeichnung	Bestell-Nr.	Malaga 3.0-S	Malaga3.0-s V2	Malaga3.0-s V3	Malaga3.0-w	Malaga3.0-w V2	Malaga3.0-w V3	MalagaStar1.0-s	MalagaStar1.0-s V2	MalagaStar1.0-s V3	MalagaStar1.0-w	MalagaStar1.0-w V2	MalagaStar1.0-w V3					Bemerkungen
1	Schlauchschelle DN30 Federband 5 St	63045247	■	■	■	■	■	■	■	■	■	■	■	■					
2	Solarschlauch 3/4"x1000	85336132	■	■	■	■	■	■	■	■	■	■	■	■					
3	Entlüftungsventil	8 748 511 013 0	■	■	■	■	■	■	■	■	■	■	■	■					
4	Kugelhahn 3/8"	8 748 511 014 0	■	■	■	■	■	■	■	■	■	■	■	■					
5	Dichtung D17x24x2 AFM34 (10x)	7 747 016 505	■	■	■	■	■	■	■	■	■	■	■	■					
6	Lüftertopf Gussgehäuse	63045299	■	■	■	■	■	■	■	■	■	■	■	■					
7	Doppelnippel 18Klemm G3/4 kpl	63045252	■	■	■	■	■	■	■	■	■	■	■	■					
8	O-Ring 25x3,0 Shore70 (5x)	63045301	■	■	■	■	■	■	■	■	■	■	■	■					
9	Klemmscheibe DN16x1,5 Set 10St	63020599	■	■	■	■	■	■	■	■	■	■	■	■					
10	Schlauchtülle 18Klemm G3/4xD21 kpl	63045249	■	■	■	■	■	■	■	■	■	■	■	■					
11	Klemmring 18 mm Set 5 Stück	63045250	■	■	■	■	■	■	■	■	■	■	■	■					
12	Nippel SKT 18Klemm G3/4 kpl	63045263	■	■	■	■	■	■	■	■	■	■	■	■					
13	O-Ring (5x)	8 748 511 031 0	■	■	■	■	■	■	■	■	■	■	■	■					

Malaga3.0-s/w V1-V3
MalagaStar1.0-s/w V1-V3

Anschlusset Dach MS1.0/M3.0

7

Ersatzteilliste

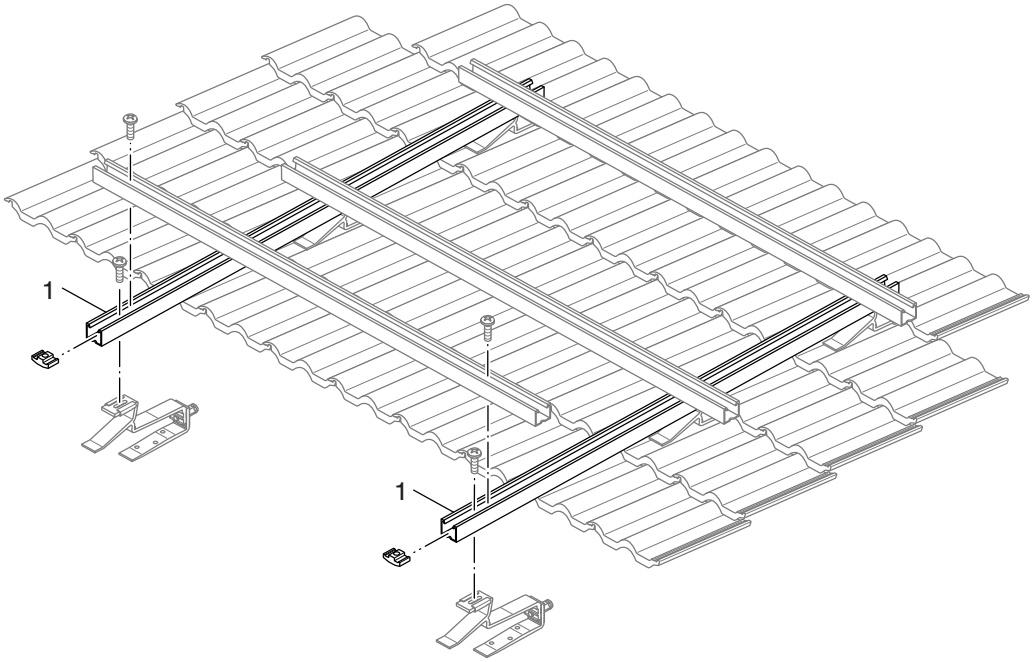

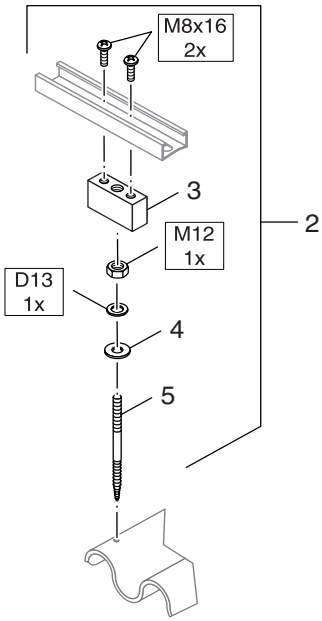

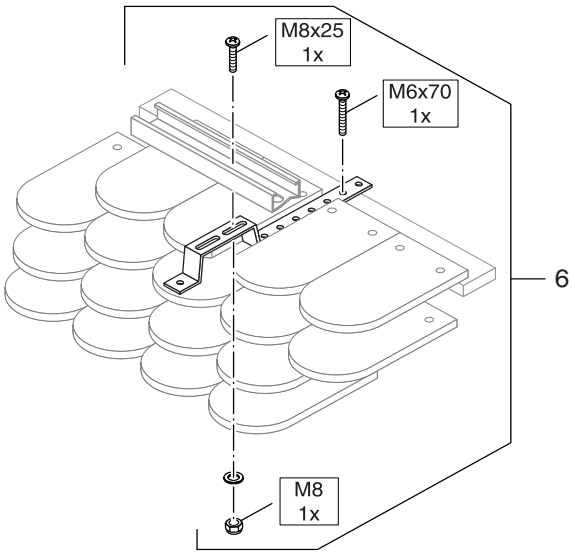

6720906297.aa.RS

Befestigungs-Set **8**	**Malaga3.0-s/w V1-V3** **MalagaStar1.0-s/w V1-V3**

Pos	Bezeichnung	Bestell-Nr.	Malaga 3.0-S	Malaga3.0-s V2	Malaga3.0-s V3	Malaga3.0-w	Malaga3.0-w V2	Malaga3.0-w V3	MalagaStar1.0-s	MalagaStar1.0-s V2	MalagaStar1.0-s V3	MalagaStar1.0-w	MalagaStar1.0-w V2	MalagaStar1.0-w V3					Bemerkungen
1	Schneelastprofil senkrecht	63045254	■	■	■				■	■	■								
2	Befest-Set Welleternit	63020003	■	■	■	■	■	■	■	■	■	■	■	■					
3	Haltebock M8/M12 f Welleternit	63020008	■	■	■	■	■	■	■	■	■	■	■	■					
4	Dichtung f Welleternit/Bitumen(4x)	63020009	■	■	■	■	■	■	■	■	■	■	■	■					
5	Stockschraube M12x180	63020010	■	■	■	■	■	■	■	■	■	■	■	■					
6	Befestigungs-Set Dachhaken SSB	63017467	■	■	■	■	■	■	■	■	■	■	■	■					

Malaga3.0-s/w V1-V3
MalagaStar1.0-s/w V1-V3

Befestigungs-Set

8

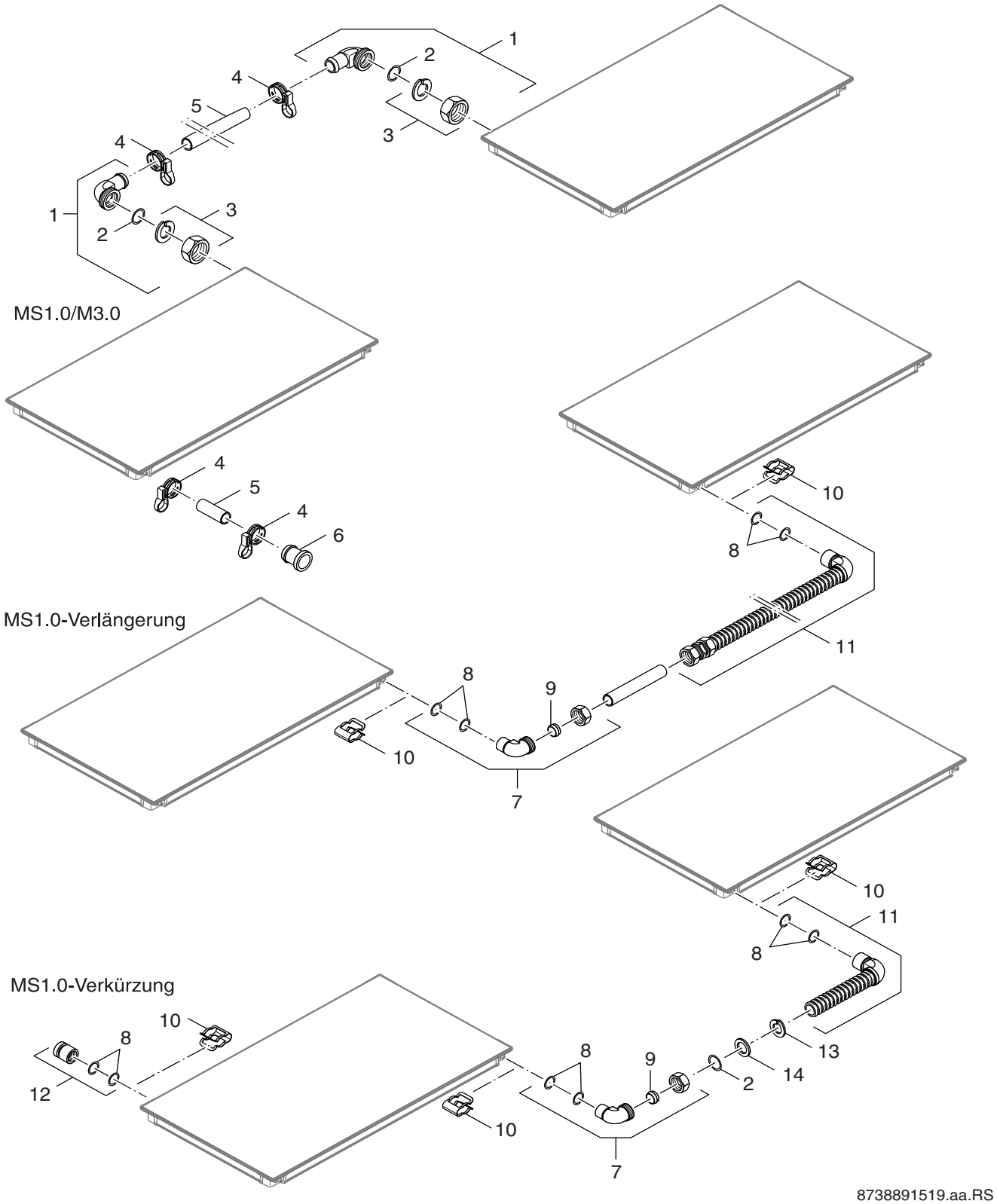

Verbindungsset MS1.0/M3.0

9

Malaga3.0-s/w V1-V3
MalagaStar1.0-s/w V1-V3

Pos	Bezeichnung	Bestell-Nr.	Malaga 3.0-S	Malaga3.0-s V2	Malaga3.0-s V3	Malaga3.0-w	Malaga3.0-w V2	Malaga3.0-w V3	MalagaStar1.0-s	MalagaStar1.0-s V2	MalagaStar1.0-s V3	MalagaStar1.0-w	MalagaStar1.0-w V2	MalagaStar1.0-w V3					Bemerkungen
1	Winkeltülle G1xD21 Ms kpl	63045253	■	■	■	■	■	■	■	■	■	■	■	■					
2	O-Ring 21x3,0 Shore70 Set 5 St	63045310	■	■	■	■	■	■	■	■	■	■	■	■					
3	Befestigungssatz Anschluss SKN/SKE	63046195	■	■	■	■	■	■	■	■	■	■	■	■					
4	Schlauchschelle DN30 Federband 5 St	63045247	■	■	■	■	■	■	■	■	■	■	■	■					
5	Solarschlauch 3/4"x1000	85336132	■	■	■	■	■	■	■	■	■	■	■	■					
6	Blindstopfen D21	63045248	■	■	■	■	■	■	■	■	■	■	■	■					
7	Winkel SKT 18Klemm G3/4 kpl	63045266							■	■	■	■	■	■					
8	O-Ring (5x)	8 748 511 031 0							■	■	■	■	■	■					
9	Klemmring 18 mm Set 5 Stück	63045250							■	■	■	■	■	■					
10	Halteklammer f Wellrohre SKT (5x)	63045255							■	■	■	■	■	■					
11	Anschlussrohr VL/RL SKT kpl	63045259							■	■	■	■	■	■					
12	Verschlusskappe SKT kpl	63045256							■	■	■	■	■	■					
13	Klemmscheibe DN16x1,5 Set 10St	63020599							■	■	■	■	■	■					
14	Dichtung D17x24x2 AFM34 (10x)	7 747 016 505							■	■	■	■	■	■					
	Befestigungssatz zweite Reihe SKS	63045291							■	■	■	■	■	■					

Malaga3.0-s/w V1-V3
MalagaStar1.0-s/w V1-V3

Verbindungsset MS1.0/M3.0

9

Gerätetypen

Gerät	Bestell-Nr.	Land	Bemerkungen
Malaga3.0-s V2	7 747 025 752	Belgien,Deutschland,Italien	
Malaga3.0-s V3	8 718 531 569	Belgien,Deutschland,Italien	
Malaga3.0-w V2	7 747 025 753	Belgien,Deutschland,Italien	
Malaga3.0-w V3	8 718 531 568	Belgien,Deutschland,Italien	
MalagaStar1.0-s V2	7 747 025 754	Belgien,Deutschland,Italien	
MalagaStar1.0-s V3	8 718 531 567	Belgien,Deutschland,Italien	
MalagaStar1.0-w V2	7 747 025 755	Belgien,Deutschland,Italien	
MalagaStar1.0-w V3	8 718 531 566	Belgien,Deutschland,Italien	
Malaga 3.0-S	53101300	Belgien,Deutschland,Italien,Österreich	
Malaga3.0-w	53101400	Belgien,Deutschland,Italien,Österreich	
MalagaStar1.0-s	53101500	Belgien,Deutschland,Italien,Österreich	
MalagaStar1.0-w	53101600	Belgien,Deutschland,Italien,Österreich	

Sieger Heizsysteme GmbH
Eiserfelder Str. 98
D-57072 Siegen
www.sieger.net