Produkt: **KLUDI SCOPE Spültisch-Einhandmischer DN 8**

Artikel-Nr.: **339320575**

Artikeltext

Spültisch-Einhandmischer DN 8
geschlossener Hebel
Einlochmontage
Durchfluss 5 l/min
Strahlregler M 24 x l
Keramik-Kartusche mit Heißwasserbegrenzung
schwenkbarer (110°), herausziehbarer Auslauf
Schaftbefestigung
Kupferrohre 8 mm
für drucklose Speicher

Oberfläche:
05 chrom

Produktabbildung

Standardleistungstext

Einlocharmatur, Hersteller Typ KLUDI GmbH & Co KG KLUDI SCOPE Spültisch-Einhandmischer Art. Nr. 339320575, DN 8, Oberfläche aus Messing verchromt, Ausführung wie folgt: Spültisch-Einhandmischer DN 8, mit herausziehbarem Auslauf, mit schwenkbarem Auslauf mit 110° Schwenkwinkel, mit geschlossenem Betätigungselement, Ausladung Betätigungselement in mm 103, mit Strahlregler M 24 x l, Geräuschverhalten DIN 4109 Gruppe I, Durchfluss max. 5 l/min, Ausladung Auslauf in mm 197 herausziehbar in mm bis 700, mit Schaftmutter, mit Armaturen Anschlusskupferrohren Ø 8 mm, Länge in mm 480, mit Quetschverschraubungen G 3/8, mit T-Stück, mit Keramik-Kartusche mit Heißwasserbegrenzung Ø 35 mm, für Bohrlochdurchmesser Ø in mm 35, Auslaufhöhe in mm 122, h ges. in mm 142/177, für offene Trinkwassererwärmer, PN 0,

Maßzeichnung

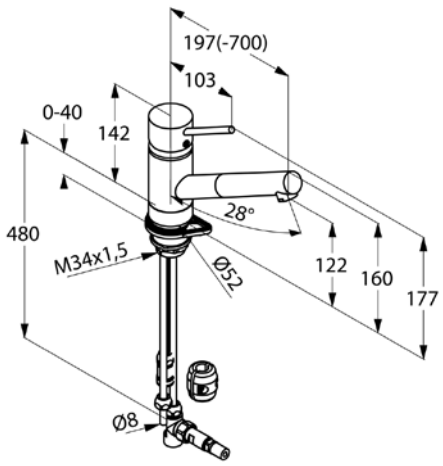

Durchflussdiagramm

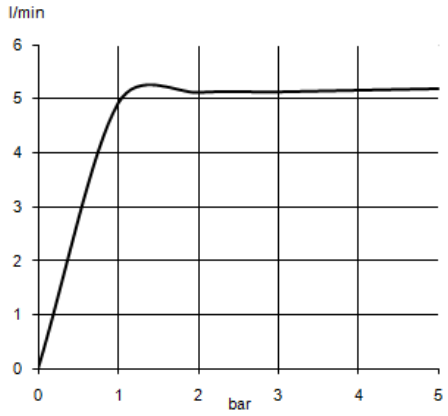

Durchfluss über Mengenregler